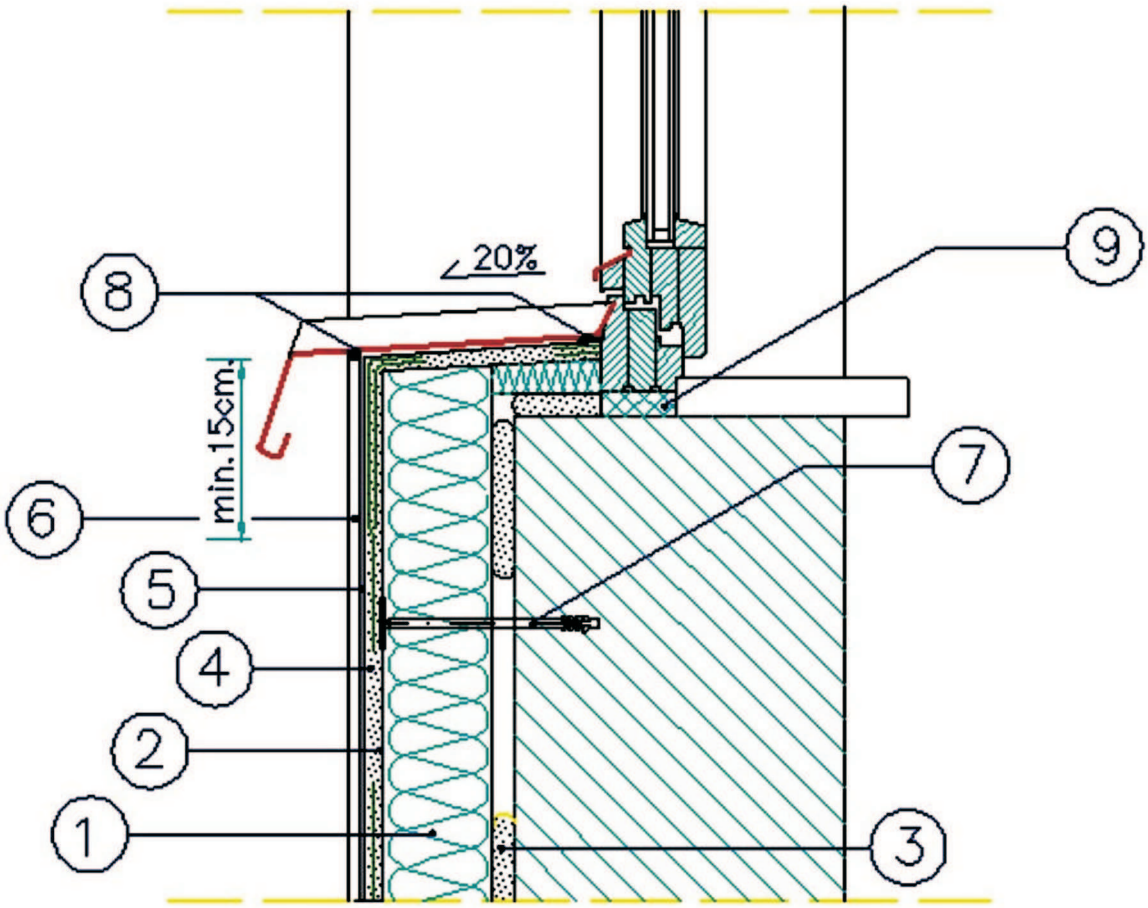

1. **elewacyjna płyta ze styropianu**
2. **zaprawa klejowa**
3. **zaprawa klejowa**
4. **siatka zbrojąca z włókna szklanego**
5. **podkład tynkarski**
6. **cienkowarstwowy tynk strukturalny**
7. **kolek do mocowania termoizolacji**
8. **masa silikonowa**
9. **pianka uszczelniająca**

SKALA	DATA	PROJEKTOWAŁ
	SIER-PIEŃ 2013	

JEDNOSTKA PROJEKTOWA	ZADANIE	TYTUŁ	NR
Firma Wielobranżowa "BUD-KOSZT" Leonard Słuszkiewicz ul. Reymonta 6, 38-500 Sanok	DOCIEPLENIE ELEWACJI SZKOŁA PODSTAWOWA NR 1 Aleje Szwajcarii 5, 38-500 Sanok	DETALE ARCHITEKTONICZNE OCIEPLEŃ **Docieplenie ściany pod oknem**	**18**