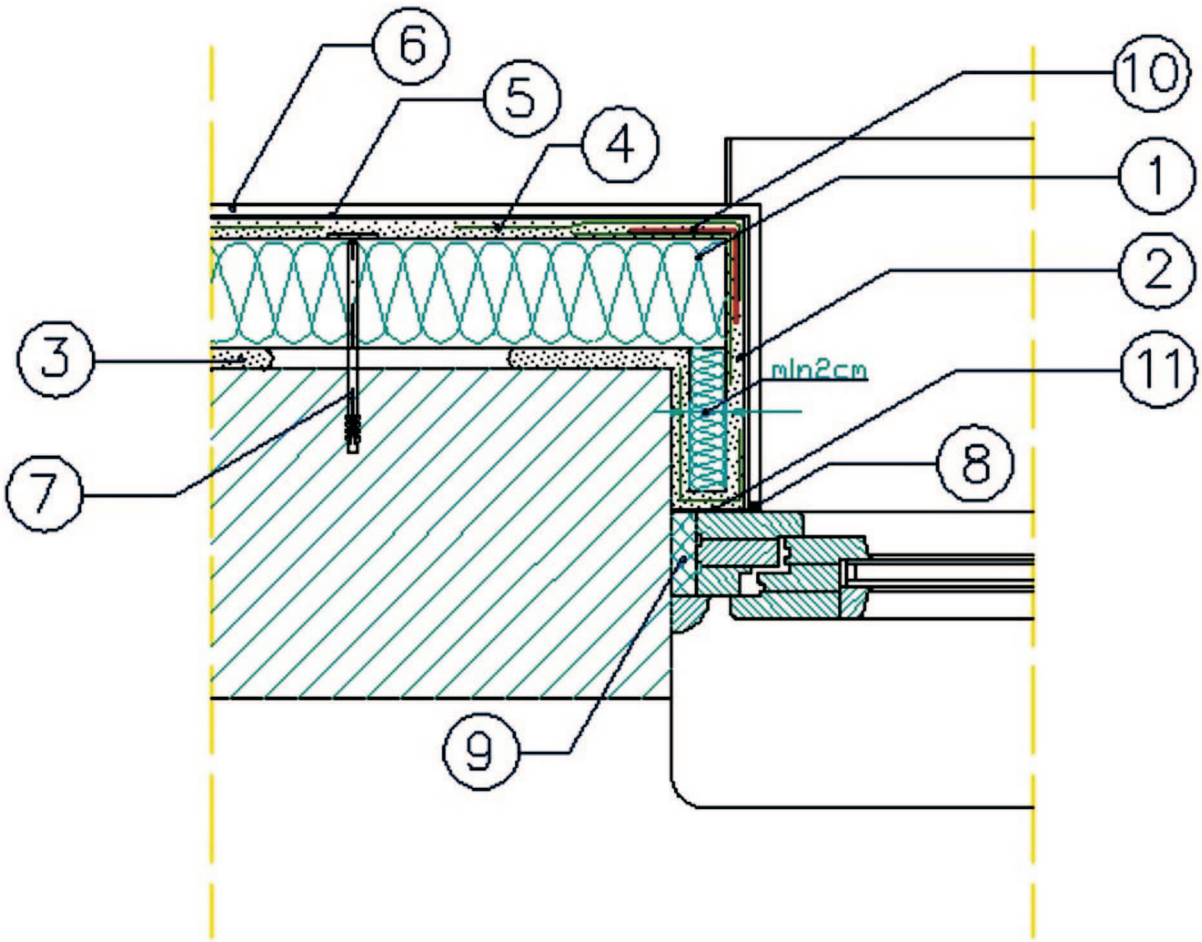

1. **elewacyjna płyta ze styropianu**
2. **zaprawa klejowa**
3. **zaprawa klejowa**
4. **siatka zbrojąca z włókna szklanego**
5. **podkład tynkarski**
6. **cienkowarstwowy tynk strukturalny**
7. **kołek do mocowania termoizolacji**
8. **masa silikonowa**
9. **pianka uszczelniająca**
10. **listwa narożna z siatką**
11. **taśma rozprężna**

SKALA	DATA	PROJEKTOWAŁ		
JEDNOSTKA PROJEKTOWA		ZADANIE	TYTUŁ	NR
Firma Wielobranżowa "BUD-KOSZT" Leonard Słuszkiewicz ul. Reymonta 6, 38-500 Sanok		DOCIEPLENIE ELEWACJI SZKOŁA PODSTAWOWA NR 1 Aleje Szwajcarii 5, 38-500 Sanok	DETALE ARCHITEKTONICZNE OCIEPLEŃ **Docieplenie otworu okiennego**	**17**